受控编号：QEHR-Y-002-010

REV. 版本	ECN NO. 变更说明	DATE 日期
02	ADD P/N	2009.06.06
03	更改易飞	2009.11.04
04-08	ADD P/N	2015.01.29
07	此页未变更	2014.09.24

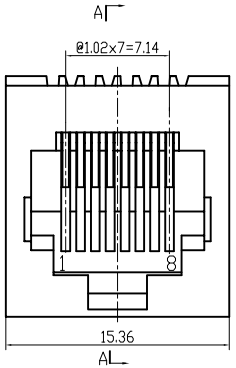

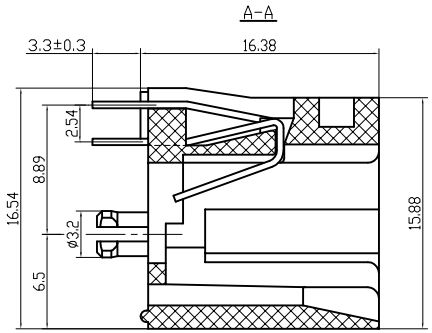

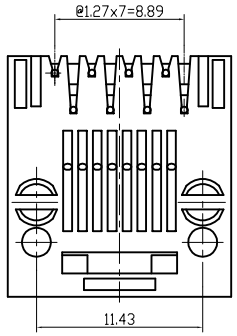

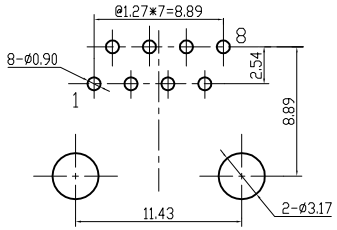

PC BOARD LAYOUT
THICKNESS=1.6MM

机构特性：
1. 塑壳材质：PBT/PA66,UL94V-0;
2. 圆针材质：磷青铜，ø0.46mm;
3. 圆针电镀：镍底，表面全部镀金;
4. 插入/拔出力： 30N Max.
5. 配合强度： 50N for 60s±5s.
6. 使用寿命：最少750次插拔.

电气特性：
1. 额定电压：150 VAC RMS
2. 额定电流：1.5 AMPS@25℃
3. 接触电阻：20mΩ MAX.
4. 绝缘电阻：1000 MΩ MIN.@500 VDC
5. 耐压强度：: CONTACT TO CONTACT :1000V DC OR AC PEAK;
: CONTACT TO SCREEN AND TEST PANEL :1500V DC OR AC PEAK
@0.5mA 50Hz 或 60Hz 一分钟.

环境特性：
1. 储存温度：-40℃~+85℃相对湿度<80%.
2. 工作温度：-40℃~+85℃
3. 储存时间 :12个月

ENVIRONMENTAL:
1. STORAGE TEMPERATURE :-40℃～+85℃ RELATIVE HUMIDITY<80%
2. OPERATION TEMPERATURE :-40℃～+85℃
3. GUARANTEE PERIOD :12 MONTHS

MATES WITH MODULAR PLUG CONFORMING TO IEC-60603 & TIA-1096

NOTES:

ELECTRICAL:
1. VOLTAGE RATING : 150 VAC RMS.
2. CURRENT RATING : 1.5 AMPS@25℃
3. CONTACT RESISTANCE : 20 mΩ MAX.
4. INSULATION RESISTANCE : 1000 MΩ MIN @500VDC.
5. WITHSTAND VOLTAGE : CONTACT TO CONTACT :1000V DC OR AC PEAK;
: CONTACT TO SCREEN AND TEST PANEL :1500V DC OR AC PEAK
@0.5mA 50Hz or 60Hz a minute.

MECHANICAL:
1. HOUSING MATERIAL : PBT/PA66 UL94V-0.
2. CONTACT MATERIAL : PHOSPHOR BRONZE ø0.46mm.
3. CONTACT PLATING : GOLD PLATING OVER NICKEL.
4. MATING/UNMATING FORCE: : 30N Max.
5. RETENTION STRENGTH : 50N for 60s±5s.
6. DURABILITY : 750 CYCLES MIN.

ROHS PART NUMBER:

	NEW P/N料号	P/N料号	DESCRIPTION 描述	MATERIAL材质
		B522N-8803-M027	RJ45 1X1 5222 8P8C W/O EAR WITH SPLIT PEG//5222插座 8P8C 3u" (无耳香菇脚有网)	PBT BLACK 黑
3		B522N-88GF-M027	RJ45 1X1 5222 8P8C W/O EAR WITH SPLIT PEG//5222插座 8P8C G/F (无耳香菇脚有网)	PBT BLACK 黑
1		B522N-88GF-M015	RJ45 1X1 5222 8P8C W/O EAR WITH SPLIT PEG//5222插座 8P8C G/F (无耳香菇脚有网)	PBT YELLOW 黄 114C
2		B522N-8806-M014	RJ45 1X1 5222 8P8C W/O EAR WITH SPLIT PEG//5222插座 8P8C 6u" (无耳香菇脚有网)	PBT BLACK 黑
		B522N-8815-M027	RJ45 1X1 5222 8P8C W/O EAR WITH SPLIT PEG//5222插座 8P8C 15u" (无耳香菇脚有网)	PBT BLACK 黑
		B522N-8803-M033	RJ45 1X1 5222 8P8C W/O EAR WITH SPLIT PEG//5222插座 8P8C 3u" (无耳香菇脚有网)	PBT RED 红 485C
		B522N-88GF-M038	RJ45 1X1 5222 8P8C W/O EAR WITH SPLIT PEG//5222插座 8P8C G/F (无耳香菇脚有网)	PBT GREY 灰
		B522N-8815-M029	RJ45 1X1 5222 8P8C W/O EAR WITH SPLIT PEG//5222插座 8P8C 15u" (无耳香菇脚有网)	PBT GREY 冷灰3U
		B522N-88GF-M042	RJ45 1X1 5222 8P8C W/O EAR WITH SPLIT PEG//5222插座 8P8C G/F (无耳香菇脚有网)	PBT GREY 冷灰3U
5	10201688A025		RJ45 1X1 5222 8P8C W/O EAR WITH SPLIT PEG//5222插座 8P8C G/F (无耳香菇脚有网)	PBT WHITE 白(专用金丝)
6	10201682B003		RJ45 1X1 5222 8P2C W/O EAR WITH SPLIT PEG/5222 8P2C(4,5) 3u"(无耳香菇脚有网)	PBT GREY 冷灰3U
	10201684B002		RJ45 1X1 5222 8P4C W/O EAR WITH SPLIT PEG/5222 8P4C(3,4,5,6) 3u"(无耳香菇脚有网)	PBT GREY 冷灰3U
	10201688B008		RJ45 1X1 5222 8P8C W/O EAR WITH SPLIT PEG/5222插座 8P8C 3U (无耳香菇脚有网)	PBT GREY 冷灰3U
	10201688F004	B522N-8830-M027	RJ45 1X1 5222 8P8C W/O EAR WITH SPLIT PEG/5222插座8P8C30U(无耳香菇脚有网)	PBT BLACK 黑
	10201688C012		RJ45 1X1 5222 8P8C W/O EAR WITH SPLIT PEG/5222插座 8P8C 6u" (无耳香菇脚有网	PBT WHITE 白(专用金丝)
8	10201688A031		RJ45 1X1 5222 8P8C W/O EAR WITH SPLIT PEG/5222插座 8P8C G/F (无耳香菇脚有网)	PA46 BLACK 黑
	10201688D004		RJ45 1X1 5222 8P8C W/O EAR WITH SPLIT PEG/5222插座 8P8C 钯金15u"(无耳香菇脚有网)	PBT GRAY 灰

5222 8P 无耳 有网 香菇脚

RoHS Compliant

CZT® 温州意华接插件股份有限公司
WENZHOU YIHUA CONNECTOR CO.,LTD

第一视角	A4 SIZE	SCALE 比例 1:1	UNIT 单位 mm	CUSTOMER: 客户 / MODEL NO: 料号	TOLERANCES 公差: 00~15 ± 0.15, 15~30 ± 0.20, 30~ ± 0.25, ANGLES ±1°	Material: 材质 SEE_NOTE / Finish: 电镀 SEE_NOTE	Designed: 设计 陈智艳 / Checked: 审核 / Approved: 核准	NAME: 名称 RJ45 1x1 5222 8P W/O EAR WITH SPLIT PEG / DWG NO: 图号 E52QWY-1193-2 / PART NO: 料号 SEE_NOTE / REV. 版本 08

SHEET 1 OF 2
第 页 共 页

受控编号：QEHR-Y-002-010

REV. 版本	ECN NO. 变更说明	DATE 日期
08	增加规格	2015.01.29

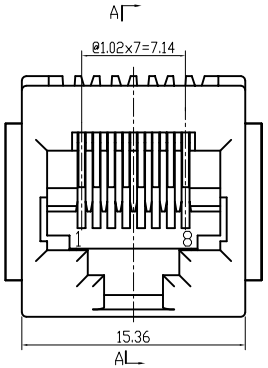

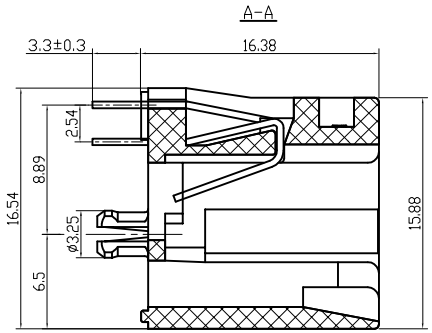

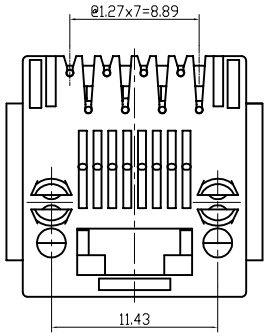

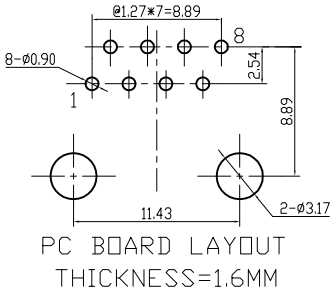

机构特性：
1. 塑壳材质：PBT,UL94V-0;
2. 圆针材质：磷青铜，ø0.46mm;
3. 圆针电镀：镍底，表面全部镀金;
4. 插入/拔出力： 30N Max.
5. 配合强度： 50N for 60s±5s.
6. 使用寿命：最少750次插拔.

电气特性：
1. 额定电压：150 VAC RMS
2. 额定电流：1.5 AMPS@25℃
3. 接触电阻：20mΩ MAX.
4. 绝缘电阻：1000 MΩ MIN.@500 VDC
5. 耐压强度：: CONTACT TO CONTACT :1000V DC OR AC PEAK;
: CONTACT TO SCREEN AND TEST PANEL :1500V DC OR AC PEAK
@0.5mA 50Hz 或 60Hz 一分钟.

环境特性：
1. 储存温度：-40℃~+85℃相对湿度<80%.
2. 工作温度：-40℃~+85℃
3. 储存时间：12个月

NOTES:

ELECTRICAL:
1. VOLTAGE RATING : 150 VAC RMS.
2. CURRENT RATING : 1.5 AMPS@25℃
3. CONTACT RESISTANCE : 20 mΩ MAX.
4. INSULATION RESISTANCE : 1000 MΩ MIN @500VDC.
5. WITHSTAND VOLTAGE : CONTACT TO CONTACT :1000V DC OR AC PEAK;
: CONTACT TO SCREEN AND TEST PANEL :1500V DC OR AC PEAK
@0.5mA 50Hz or 60Hz a minnte.

MECHANICAL:
1. HOUSING MATERIAL : PBT UL94V-0.
2. CONTACT MATERIAL : PHOSPHOR BRONZE ø0.46mm.
3. CONTACT PLATING : GOLD PLATING OVER NICKEL.
4. MATING/UNMATING FORCE: : 30N Max.
5. RETENTION STRENGTH : 50N for 60s±5s.
6. DURABILITY : 750 CYCLES MIN.

ENVIRONMENTAL:
1. STORAGE TEMPERATURE :-40℃~+85℃ RELATIVE HUMIDITY<80%
2. OPERATION TEMPERATURE :-40℃~+85℃
3. GUARANTEE PERIOD :12 MONTHS

MATES WITH MODULAR PLUG CONFORMING TO IEC-60603 & TIA-1096

ROHS PART NUMBER:

RoHS Compliant

5222 8P 带耳 有网 香菇脚

P/N料号	DESCRIPTION 描述	MATERIAL材质
10201688A029	RJ45 1X1 5222 8P8C WTIH EAR WITH SPLIT PEG//5222插座 8P8C G/F (有耳香菇脚有网)	PBT BLACK 黑
10201688A032	RJ45 1X1 5222 8P8C WITH EAR WITH SPLIT PEG/5222插座 8P8C G/F (有耳香菇脚有网)	PBT ORANGE 橙D3002

CZT® 温州意华接插件股份有限公司
WENZHOU YIHUA CONNECTOR CO.,LTD

第一视角	A4 SIZE	SCALE 比例: 1:1	UNIT 单位: mm	CUSTOMER: 客户			
				MODEL NO: 料号			

TOLERANCES 公差
00~15 ± 0.15
15~30 ± 0.20
30~ ± 0.25
ANGLES ±1°

Material: 材质	SEE_NOTE	Designed: 设计	陈智艳	NAME: 名称	RJ45 1x1 5222 8P WITH EAR WITH SPLIT PEG
Finish: 电镀	SEE_NOTE	Checked: 审核		DWG NO: 图号	E52QWY-1193-2
SHEET 2 OF 2 第 页 共 页		Approved: 核准		PART NO: 料号	SEE_NOTE

REV. 版本: 08